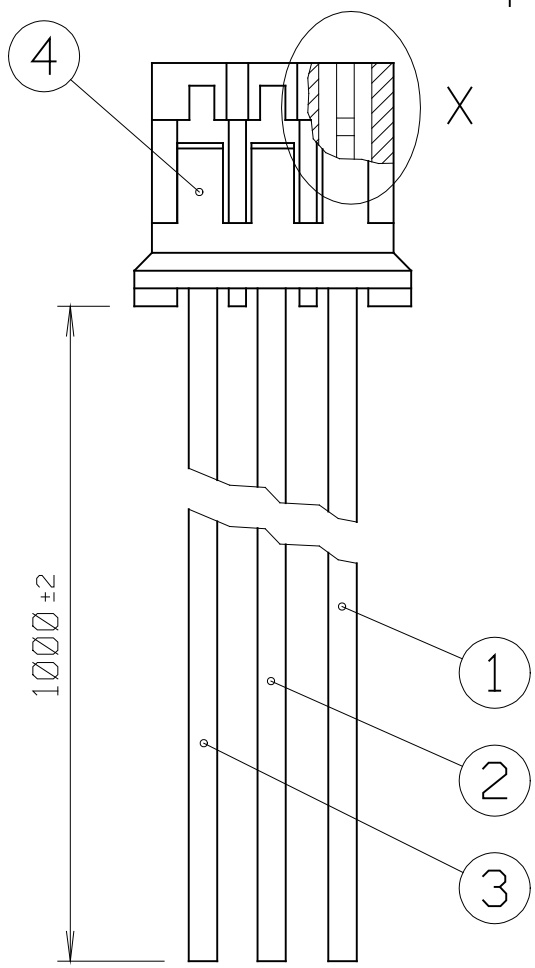

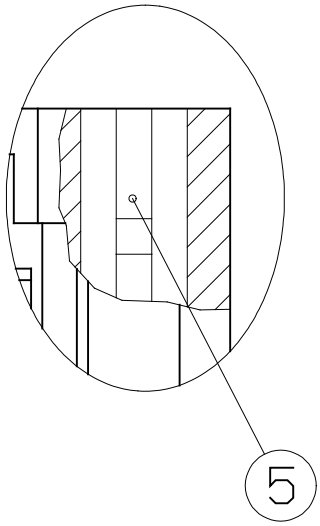

VEDI SPECIFICA ALLEGATA

RIF.	DESCRIZIONE	CODICE
1	CAVO LUNG. 1m , 24 AWG , NERO	
2	CAVO LUNG. 1m , 24 AWG , BLU	
3	CAVO LUNG. 1m , 24 AWG , ROSSO	
4	CONN. FEMM. 3 VIE JST PHR-3	
5	CONNETTORE CRIMP. JST SPH-002T-P0.5S	

POS	MODIFICHE	REV.	FIRMA	DATA

SUPERFICI IN VISTA PRIVE DI QUALSIASI DIFETTO

RAGGI NON QUOTATI

SFORMATURE NON QUOTATE

R POSSIBILE RITOCCO IN CAMPIONATURA

MATERIALE

SOSTITUISCE IL

VERIF. MECC. | TRATTAMENTO | PESO | N.PEZZI | SOSTITUITO DAL

DISEGN. | VERIF. | APPROV. | TOLLERANZE GENERALI | SCALA 5:1 (10:1)

ELIWELL SPA
BELLUNO - ITALY

PRODOTTO: ENERGY LIGHT

TITOLO: CABL. TASTIERA 1m JST PHR-3 C0320002

CODICE: 1500158

FOGLIO: 1-1

A4

La ELIWELL SpA si riserva a termini di legge la proprieta' del presente documento con il divieto di riprodurlo o comunicarlo senza sua autorizzazione.